eco spo

ＬＥＤ・Pin-SpotLight

高輝度COBタイプのLEDを採用して、今までより明るくなりました。
また、形状もコンパクトで、軽量になりました。　静音ファン付きです。

次世代照明のLED照明器具です。
30Wですが、ハロゲン200W程度の明るさがあります。高演色で照射物の色合いを美しく見せる光です。
シャープエッジのあるスポットライトですので、ダウン照明や個別照射用として使用できます。
もちろん、ミラーボールの照射器としてもご使用できます。

■自動カラーホイル
NRS－1672K （ブラック）
NRS－1672W （ホワイト）
¥オープン価格

- カ ラ ー：3 色（BYR）
- 質　　量：0.3 kg
- 動　　作：定速2／2. 4回転（50/60 Hz）
- 消費電力：1.5W
- 電源コード：0.3m 平行プラグ付

■対応機種；NLE－9645K・9645W
N LE－9646K・9646W
N LE－9647K・9647W
N LE－9648K・9648W

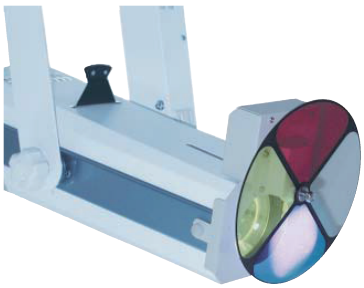

右のスポットライト専用のカラーホイルで自動で回転をします。照射物をカラーリングすることで、より強調させることができます。

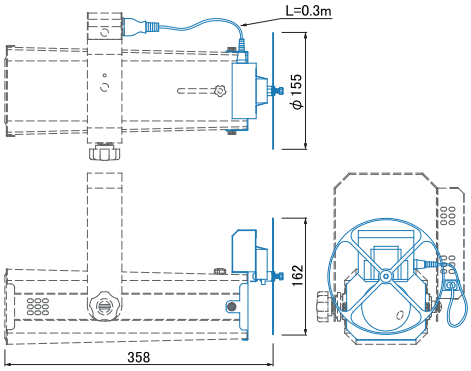

■30Wハイパワー　狭角タイプ
ＬＥＤエコピンスポット(ファン付)
NLE－9645K （ブラック）
NLE－9645W （ホワイト）
¥オープン価格

- 光　源　：LED 30W/4350 K / Ra 97
  寿命 25000 時間（ﾒｰｶｰｽﾍﾟｯｸ）付
- レンズ　：D76（F6）・D50・D 56 非球面
- 寸　法　：W195　L324　H242　質量：2.6 kg
- 仕上色　：ブラック / ホワイト
- 消費電力：39W
- 電源コード：0.7 m平行プラグ付
- 付属品：小台（NRS-1507KA/1507SA）
  円カッターセット（NRS-1810）
- 適合ﾌｨﾙﾀ：NRS-1613E（カラーフィルタ別売）
  （75x75 サイズにカットしてください。）

※調光不可
※ファンモータにより多少音がします。

■30Wハイパワー　広角タイプ
ＬＥＤエコピンスポット(ファン付)
NLE－9647K （ブラック）
NLE－9647W （ホワイト）
¥オープン価格

- 光　源　：LED 30W/4200 K / Ra 97
  寿命 25000 時間（ﾒｰｶｰｽﾍﾟｯｸ）付
- レンズ　：D76（F4.5）・D50・D 56 非球面
- 寸　法　：W195　L324　H242　質量：2.6 kg
- 仕上色　：ブラック / ホワイト
- 消費電力：39W
- 電源コード：0.7 m平行プラグ付
- 付属品：小台（NRS-1507KA/1507SA）
  円カッターセット（NRS-1810）
- 適合ﾌｨﾙﾀ：NRS-1613E（カラーフィルタ別売）
  （75x75 サイズにカットしてください。）

※調光不可
※ファンモータにより多少音がします。

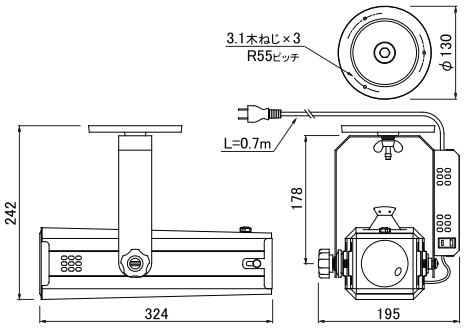

照度表（NLE-9645/9646）　4350K Ra 97			
距離	2m	3m	5m
照度（lx）	5350	2250	820
使用カッター	照射径		
ｶｯﾀｰφ 8	100	150	250
ｶｯﾀｰφ 12	150	230	380
ｶｯﾀｰφ 16	200	300	500
ｶｯﾀｰφ 20	250	380	620
ｶｯﾀｰなし	520	780	1300

照度表（NLE-9647/9648）広角 4200K Ra 97			
距離	2m	3m	5m
照度（lx）	3860	1660	620
使用カッター	照射径		
ｶｯﾀｰφ 8	120	180	320
ｶｯﾀｰφ 12	180	280	480
ｶｯﾀｰφ 16	240	370	650
ｶｯﾀｰφ 20	300	480	790
ｶｯﾀｰなし	650	1000	1730

■カラーフィルタ(角)5色1組
（色：オレンジ・赤・青・緑・ピンク）
NRS－1613E　￥1,540（税抜 ¥1,400）

- 寸　法：110 × 110 mm
- 適合機種：NLE－9645K・9645W
  NLE－9646K・9646W
  NLE－9647K・9647W
  NLE－9648K・9648W

■円カッターセット
（NRS－1810）
¥オープン価格

- カッター枠（NRS-1812）
  カッター 2 枚（NRS-1817）
- 開 口 径：φ 8/12・16/20　各1枚

※ 商品の仕様は、改良のため予告無く変更する場合があります。 ※表示価格は税込み価格です。ご購入の際は消費税を含みます。
※カラーフィルタは、ご使用頻度により退色（色ヌケ）します。交換品をご用意ください。