照度表（NLE-9544P）	5000K / Ra91		
距　離	2m	3m	5m
照　度 ℓX	2100	1000	400
照射径 φ	4000	6000	10000

光 源
80W LED

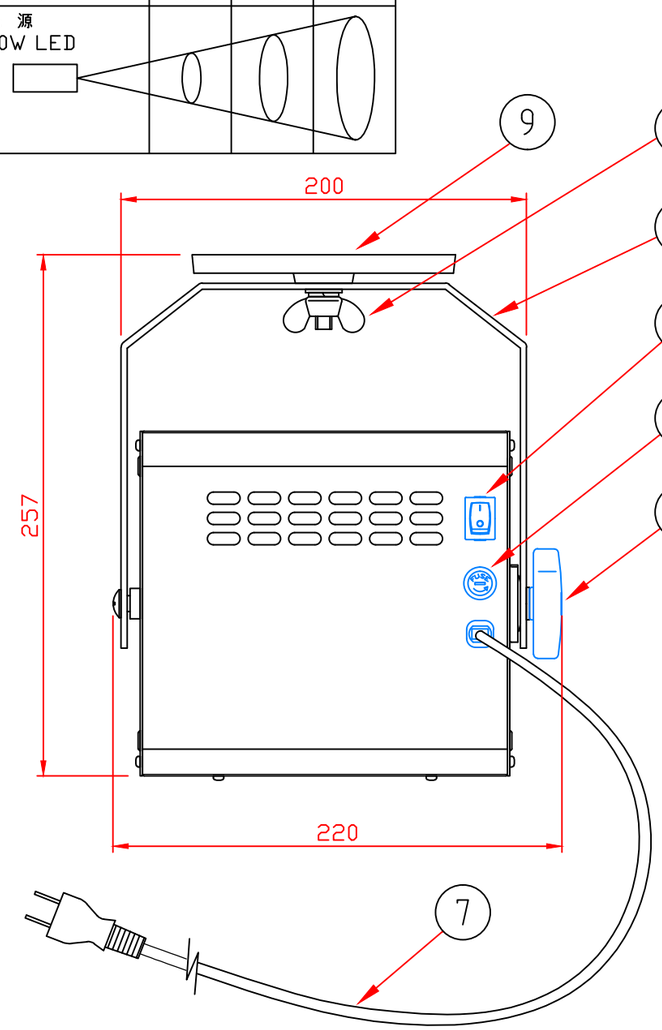

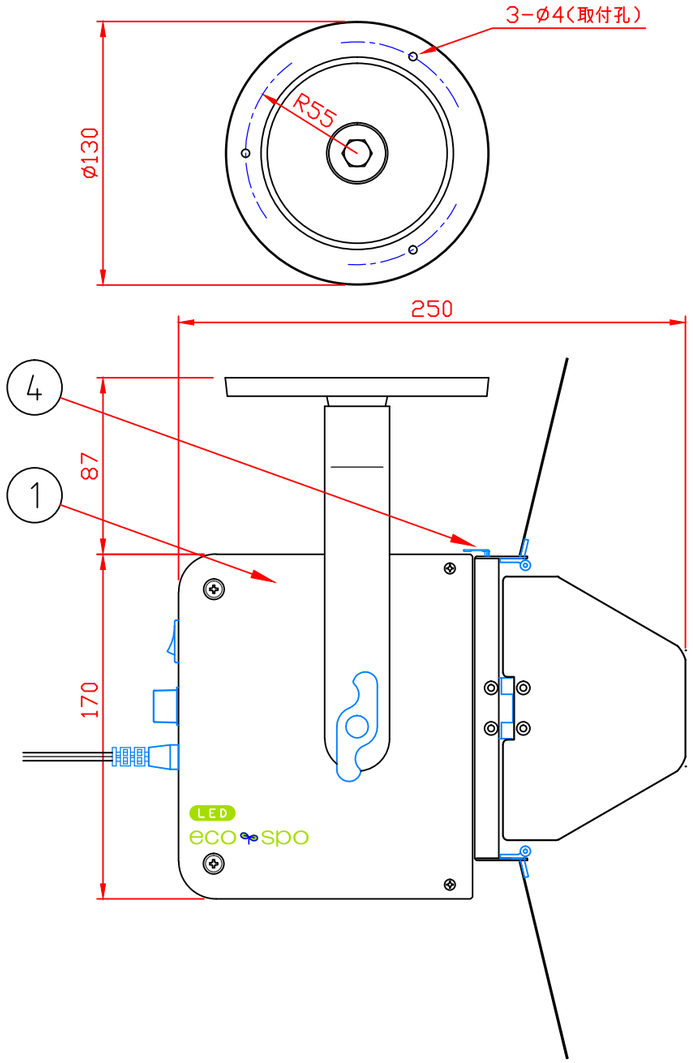

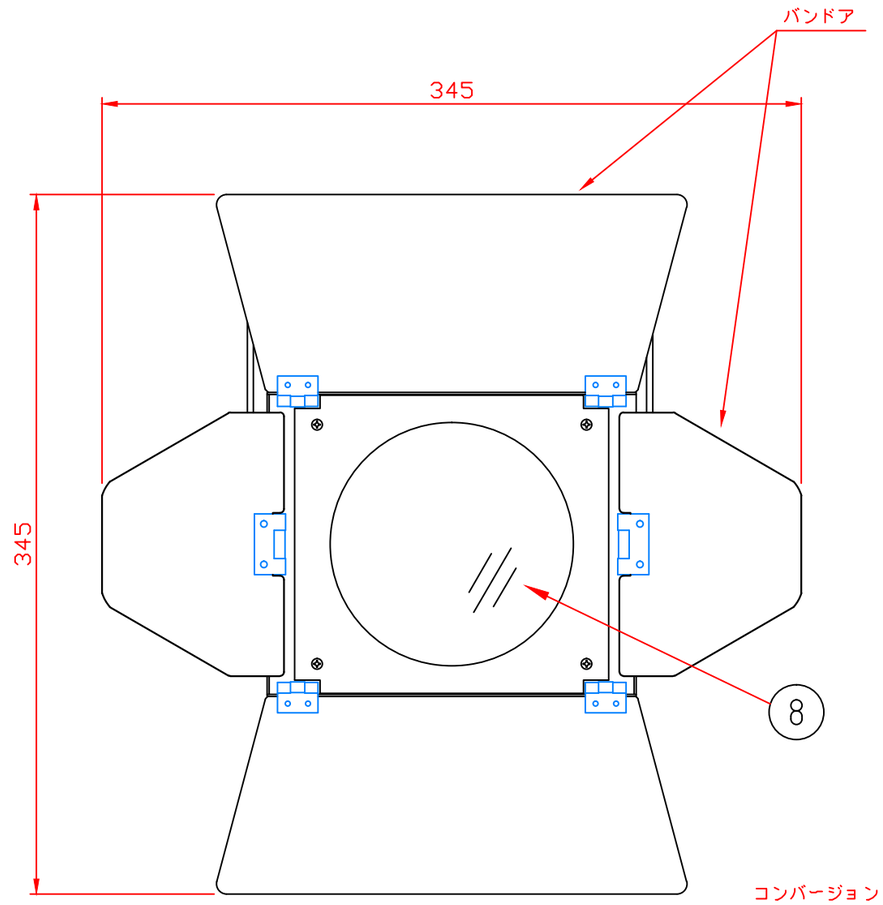

④ シ ー ト 枠（コンバージョンフィルタ用）

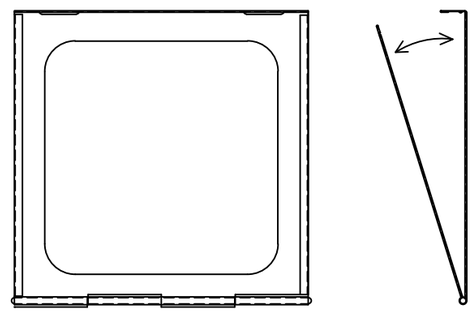

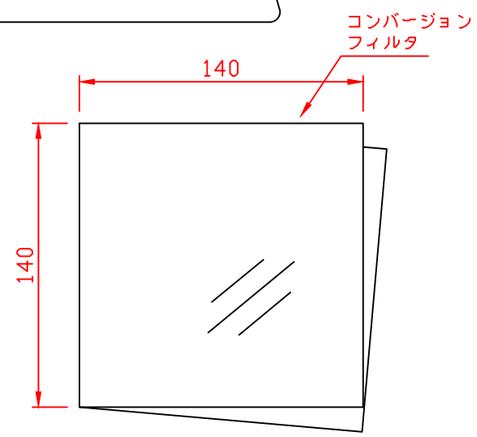

定格・仕様	
使用光源	LED 5000K Ra91
電　源	AC100V (50/60Hz)
消費電力	100W
仕上色	鋼板（ブラック）
冷却ファン	120角 DCファン内蔵
シート枠	145mm × 145mm
コンバージョンフィルタ	NRS-1304（140角 2枚） 5000K→ 2900K/5000K→ 3600K
本体質量	4.1 Kg

部番	部品名	材質	備考
10	蝶ナット	SWCH	クロームメッキ
9	小台	天井取付台	ブラック(黒半艶塗装)
8	LED拡散シート	PET 125μm	140mm×140mm
7	電源コード	S-HVFF 0.75	ブラック色 平行プラグ付き L=1.8m
6	ヒューズホルダー	フェノール（黒）	3Aヒューズ内蔵
5	電源スイッチ	フェノール（黒）	15A-125VAC
4	シート枠	SPCC t0.4	ブラック(黒半艶塗装)
3	アーム	FB t3.0×32	ブラック(黒半艶塗装)
2	上下角度調整ノブボルト	S型樹脂ノブボルト	M6×25 ブラック色
1	本体	SPCC t0.8 他	ブラック(黒半艶塗装)

別売（オプション）			
カラーフィルタ（角型 5色1組）	NRS-1614E（140mm × 140mm）	コンバージョンフィルタ	NRS-1302（5000K→ 2900K定尺1枚）
			NRS-1303（5000K→ 3600K定尺1枚）
			NRS-1304 ※本体付属 140角 2枚（5000K→ 2900K 1枚 5000K→ 3600K 1枚）

作成 2023-10-27

第三角法	尺度	1：3	品名	80W LED吊下式 フラットライト
株式会社 日照				
承認 山中	作成 栗林	写図	調査	図番 NLE-9544P（ブラック色）